# AZB 934

**7 719 003 327**

**Ø 125 mm, 90°**

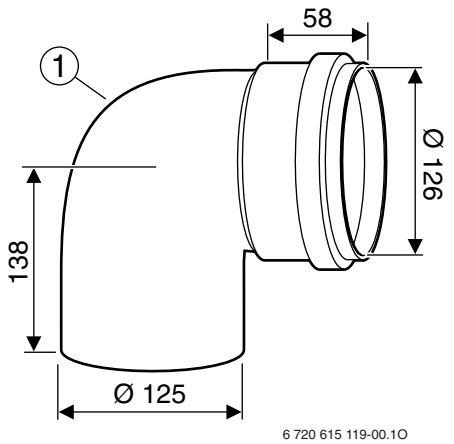


6 720 615 119 (2022/09)

Deutsch

**Wichtige Hinweise**

Den Einbau des Gerätes und der Zubehöre darf nur ein zugelassener Fachbetrieb vornehmen. Dabei gilt:

- Dieses Zubehör nur in Verbindung mit passendem Grundzubehör AZB ... verwenden.
- Im Austauschfall: Verwendbarkeit des Zubehörs prüfen.
- Installationsanleitung des Gerätes und der verwendeten Zubehöre beachten.
- Zulässige Verbrennungsluft-/Abgasrohrlängen beachten.

English

**Important Notes**

The appliance and its accessories may only be fitted by an approved installer. Please also observe the following:

- This accessory kit should only be used in conjunction with the matching basic accessory kit AZB ...
- When replacing, check compatibility of accessory kit.
- Follow the installation instructions for the appliance and the accessories used.
- Make sure air/flue duct lengths are within the permissible limits.

Français

**Indications importantes**

L'installation de l'appareil et des accessoires doit être effectuée par un professionnel qualifié. Veuillez respecter les points suivants :

- N'utiliser ces accessoires qu'en combinaison avec les pièces originales AZB ...
- En cas de remplacement : contrôler si les accessoires peuvent être utilisés.
- Observer les instructions d'installation de l'appareil et des accessoires utilisés.
- Respecter la longueur maximale admise du conduit d'évacuation.

Italiano

**Avvertenze importanti**

L'installazione dell'apparecchio, e dei relativi accessori, deve essere effettuata da installatori autorizzati. Durante l'installazione degli accessori fare attenzione a quanto segue:

- Questo accessorio deve essere utilizzato soltanto con l'apposito accessorio AZB ...
- In caso di sostituzione controllare se l'accessorio può essere utilizzato.
- Osservare le istruzioni d'installazione dell'apparecchio e degli accessori impiegati.
- Osservare le lunghezze dei condotti aria comburente e di scarico fumi.

Español

**Indicaciones importantes**

La instalación del aparato y el montaje de los accesorios deberá realizarse por un instalador autorizado, debiéndose considerar que:

- Este accesorio especial sea empleado exclusivamente con los accesorios básicos respectivos AZB ...
- Al efectuarse una sustitución se compruebe que el accesorio sea el adecuado.
- Se observen las instrucciones de instalación del aparato y de los accesorios empleados.
- Se respeten las longitudes prescritas en los conductos de aire de admisión y de evacuación.

Português

**Indicações importantes**

A montagem do aparelho e dos acessórios deve ser realizada por um instalador aprovado. Para isto é válido:

- Este acessório só deve ser utilizado com os apropriados acessórios básicos AZB ...
- No caso de substituição: Controlar se o acessório pode ser utilizado.
- Observar as instruções de instalação do aparelho e dos acessórios utilizados.
- Observar o comprimento admissível de tubos de ar de combustão/de gás de escape.

Nederlands

**Belangrijke aanwijzing**

Montage van het toestel en de toebehoren zoals rookgasafvoer/luchttoevoer materiaal dient door een erkend intallatuer te geschieden.

- De toebehoren alleen met de juiste standaard toebehoren AZB ... toepassen.
- Bij vervanging: controleren of het bestaande materiaal toe te passen is.
- Aanwijzing in het installatievoorschrift van het toestel en de te monteren toebehoren opvolgen.
- De toegestane lengte's van rookgasafvoer/luchttoevoer in acht nemen.

Dansk

**VIGTIG!**

Monteringen af kedlen og tilbehør skal foretages af en autoriseret installatør og samtidig gælder følgende:

- Dette tilbehør må kun anvendes i forbindelse med passende grundtilbehør AZB ...
- I tilfælde af udskiftning: Kontroler tilbehørets anvendelse.
- Venligst følg installationsvejledning for kedel og det anvendte tilbehør.
- Kontroller den tilladelige forbrændings-/aftrækslængde.

Türkçe

**Önemli Uyarılar**

Cihazların ve aksesuarların montajı mutlaka yetkili tesisatçı bayi tarafından yapılmalıdır. Bunun için :

- Bu aksesuar sadece uygun olan ana aksesuar AZB ... ile beraber kullanılmalıdır.
- Değişim durumlarında aksesuarın kullanılabilirliğini kontrol ediniz.
- Cihazın ve kullanılan aksesuarların montaj kılavuzunu dikkate alınız.
- Gerekli olan yanma havasına / atıkgaz borusu uzunluğuna dikkat ediniz.

Ελληνικά

**Σημαντικές οδηγίες**

Η εγκατάσταση της συσευής και των εξαρτημάτων πρέπει να γίνει από έναν εξουσιοδοτημένο εγκαταστάτη. Κατά την εγκατάσταση ισχύει:

- Χρησιμοποιείτε αυτό το εξάρτημα μόνο σε συνδυασμό με το κατάλληλο βασικό εξάρτημα AZB ...
- Σε περίπτωση αντικατάστασης: Ελέγξτε την καταλληλότητα του εξαρτήματος.
- Τηρείτε τις οδηγίες εγκατάστασης της σνσκευής και των χρησιμοποιούμενων εξαρτημάτων.
- Τηρείτε τα επιτρεπτά μήκη των αγωγών του αέρα και των καυσαερίων.

Slovensky

**Dôležité upozornenie**

Montáž zariadenia a príslušenstva môže vykonávať spôsobilí servisný technik. Pritom platí:

- Príslušenstvo používať len v spojení s príslušným základným príslušenstvom AZB ...
- V prípade výmeny: Vyskúšať zameniteşnosť príslušenstva.
- Dodržať inštalačný návod zariadenia a používaného príslušenstva.
- Dodržať doporučenú dĺžku prívodu spaşovacieho vzduchu a odvodu spalín.

Hrvatski

**Važne upute**

Ugradnju uređaja i pribora treba izvršiti ovlašteni Junkers serviser. Kod toga vrijedi slijedeće:

- Ovaj pribor treba primijeniti samo u kombinaciji s odgovarajuçim osnovnim priborom AZB ...
- U slučaju zamjene: Provjeriti uporabivost pribora.
- Pridržavati se uputa za instaliranje uređaja i primijenjenog pribora.
- Pridržavati se dopuštenih dužina cijevi zraka za izgaranje / za dimne plinove.

Slovensko

**Važna opozorila**

Samo pooblaščeni inštalater lahko vgradi aparat in dodatno opremo. Pri tem velja:

- To dodatno opremo uporabite samo v povezavi z ustrezno snovno opremo AZB ...
- V primerjavi zamenjave: Preglejte uporabnost dodatne opreme.
- Pazite na inštalacijska navodila aparata in uporabo dodatne opreme.
- Pazite na dopustno dolžino cevi izgorevalnega zraka- / odvoda dima.

Česky

**Důležité upozornění**

Montáž přístroje a přílušenství smí provést pouze proškolený odborný servisní pracovník, který se musí v případě vyžádání prokázat platným servisním průkazem. Při tom platí :

- Toto příslušenství je možno použít pouze ve spojení se základním příslušenstvím pro odtah spalin AZB ...
- Před montáží se přesvěčte o správné volbě typu příslušenství.
- Dodržte vždy návod k instalaci a obsluze přístroje a použitého příslušenství.
- Dodržte předepsané délky odkouření a kvalitu spalovaného vzduchu.

Magyar

**Fontos Tudnivalók!**

A készülék és a tartozékok beszerelését arra feljogosított szakemberrel kell elvégeztetni. Emellett:

- Ezt a tartozékot csak megfelelő AZB ... alaptartozékkal együtt lehet alkalmazni.
- Készülékcserénél: a tartozék alkalmasságát ellenőrizni kell.
- A készülék és a felhasznált tartozékok szerelési utasításait be kell tartani.
- Figyelembe kell venni a megengedhető égési levegő-/ füstgáz-csőhosszakat.

**Informatii importante**

Montarea aparatului si a accesoriilor trebuie sa fie efectuata numai de catre un instalator autorizat. Pentru aceasta trebuie:

- Acest accesoriu va fi montat numai in combinatie cu accesoriul de baza potrivit AZB ...
- In caz de inlocuire: verificati compatibilitatea accesoriului.
- Tineti cont de instructiunile de instalare ale aparatului si ale accesoriilor corespunzatoare.
- Tineti cont de lungimile admisibile ale tubulaturii de aer pentru ardere / evacuare gaze arse.

Românește

**Ważne wskazówki:**

Montaż urządzenia i osprzętu może być wykonywany tylko przez uprawnionych instalatorów. Jednocześnie należy:

- Osprzęt ten stosować tylko w połaczeniu z odpowiednim osprzętem podstawowym AZB ...
- W przypadku wymiany sprawdzić możliwość zastosowania osprzętu.
- Przestrzegać instrukcji obsługi urządzenia i zastosowanego osprzętu.
- Przestrzegać dopuszczalnych długości przewodów powietrzno-spalinowych.

Polski

**Важные замечания:**

Установка аппарата и принадлежностей должна проводиться официальными инсталляторами. При этом следует:

- Эти принадлежности использовать только в связи с существующими основными принадлежностями AZB ...
- В слуцае замены: проверитьпригодность принадлежносей.
- Принимать во внимание инструкцию инсталятора для аппаратов и используемых принадлежностей.
- Принимвть во внимание длину труб для подачи воздуха/отвода продуктов сгорания.

По-русски

**1**

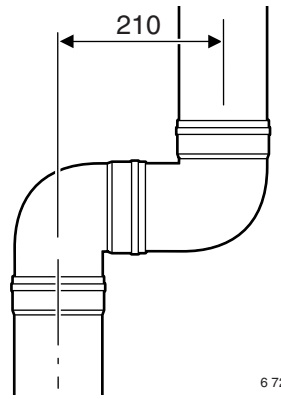


6 720 604 724-01.1O

**2**

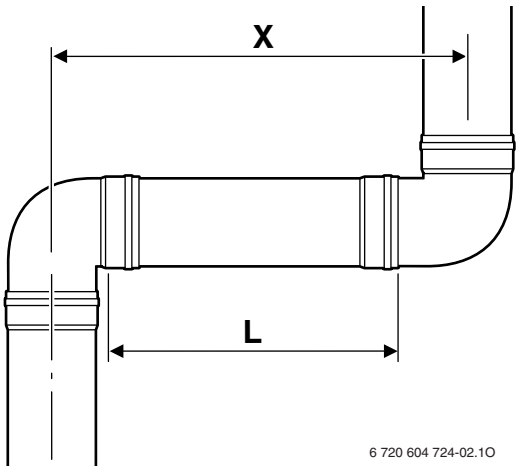


6 720 604 724-02.1O

**3**

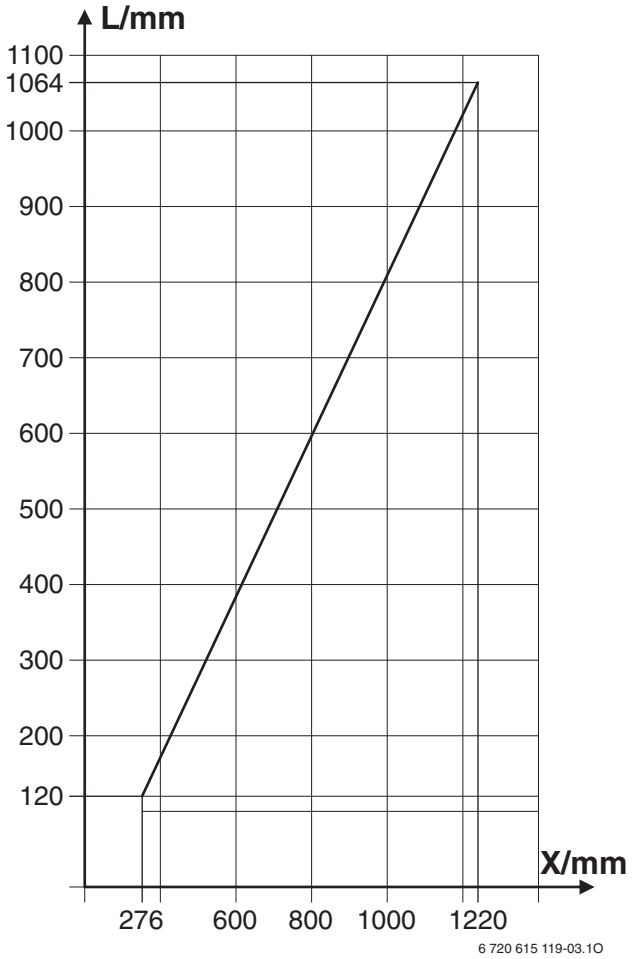


6 720 615 119-03.1O

**4**

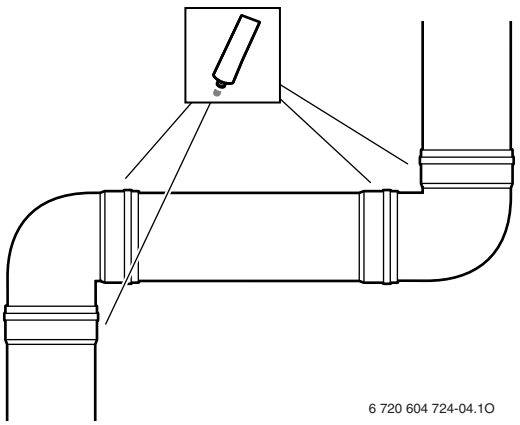

6 720 604 724-04.1O